ML620000 1A

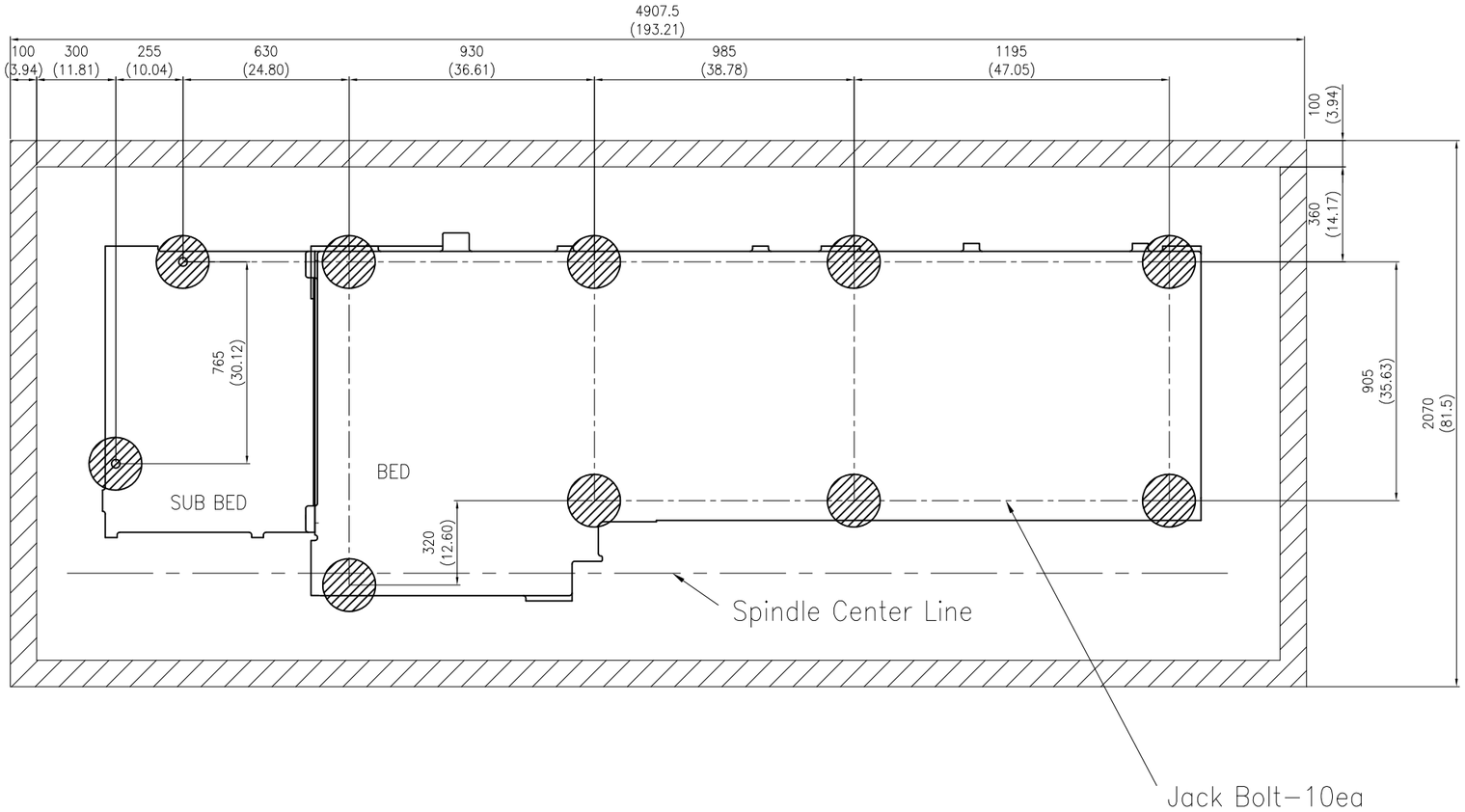

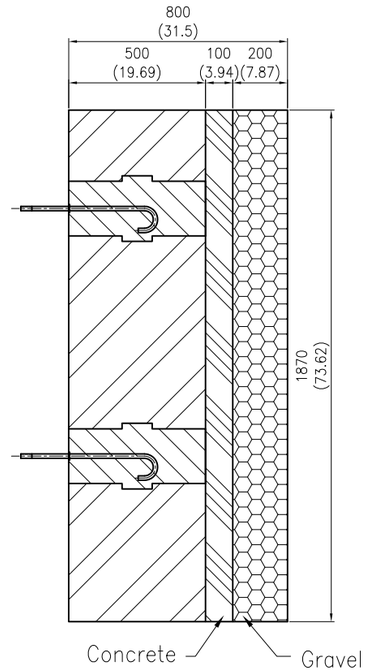

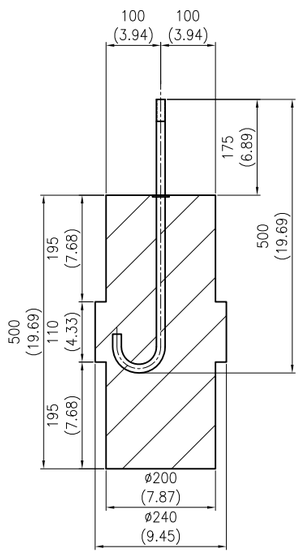

기초Bolt 상세도 (S=2/1)

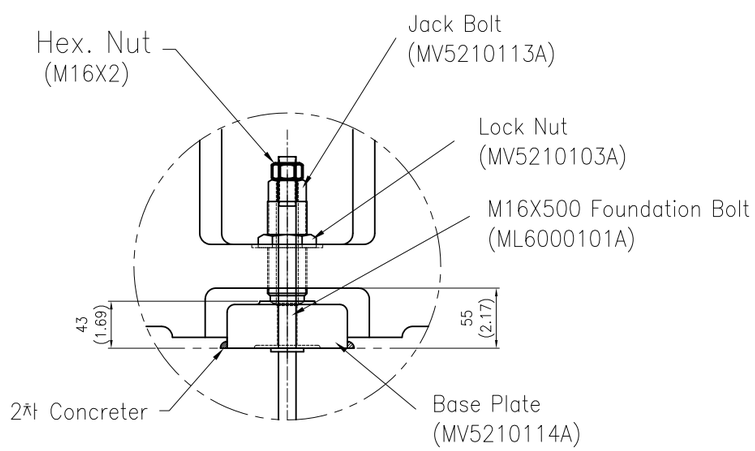

(S=4/1)

주1) 본 도면은 대체로 표준을 나타내고 있으므로, 설치장소의 지반에 따라 Concrete의 두께를 가감하여 주십시오.

발포 스치로폼은 폭100mm를 사용하십시오.

Concrete가 반 건조상태에서 기계 외측에 닿는 부분을 100mm 정도 파서 2차 Concrete 주입구를 만듭니다.

하면(下面) Concrete는 σ_{28}(주입후 28일째 강도) =210kgf/cm²정도의 것을 사용하여 주십시오.

주2) 기초 외형도보다 외측에 발포 스치로폼을 설치하기 위해 100mm 흙을 파 주십시오.

MARK	REVISION	DATE	REV'D	CHE'D	MODEL	
					MC	PL-60/1000
						PL-60MC/1000

APP'D	J.K.LIM 10.06.23	GENERAL TOLERANCE (MACHINING) 0.5~ 6 ± 0.1; 6~ 30 ± 0.2; 30~ 120 ± 0.3; 120~ 315 ± 0.5; 315~1000 ± 0.8; 1000~2000 ± 1.2	HEAT TREATMENT	S.M.E.C 삼성공작기계
REV'D				UNIT ASS'Y PL-60/1000 FOUNDATION ASSY
CHE'D	C.H.MUN 10.06.22		MATERIAL	Q'TY 1/대 — NAME FOUNDATION ASSY
DES'D	J.H.LEE 10.06.21	UNLESS OTHERWISE SPECIFICATION CHAMF. & CORNER CO. 3, RO. 8	PLATING	SCALE 1/11
DATE				ML620001A 1/1

MATTD03_A1